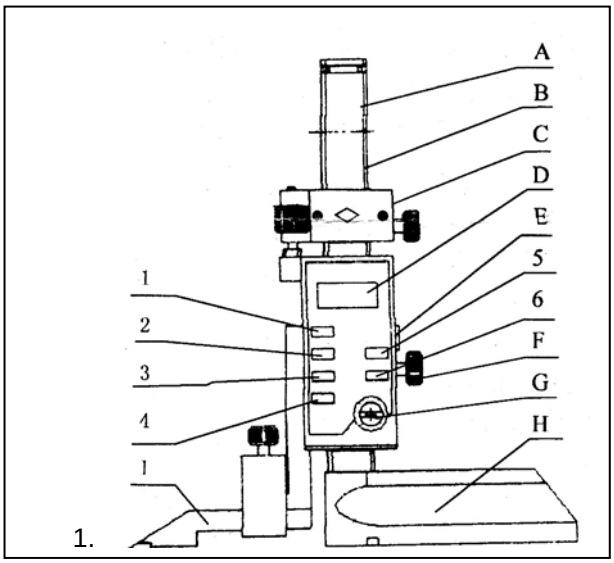

1. Fig. 1

1. Commutateur de puissance
2. bouton de choix de mm/in
3. Bouton de fonction
4. Bouton de réglage zéro
5. Positif prérégler le bouton
6. Moindre prérégler le bouton

Fig. 1

A. règle
B. Faisceau
C. Ensemble d'ajustement fin
D. Affichage à cristaux liquides
E. Interface
F. Vis blocage
G. Couvercle de piles
H. Base
I. Pointe à tracer

2. spécifications

2.1 Résolution : 0.01 mm - 0.0001 pouce

2.2 Exactitude

Gamme de mesure	0-200 mm	> 200-300 mm	> 300-600 mm
Exactitude	0.03 mm	0.04 mm	0.05 mm

2.3 répétabilité :0.01mm,

2.4 valeur drift:0.01 mm

2.5 Affichage : Affichage à cristaux liquides, 6 chiffres, sans le signe "-", le signe "millimètre" pour l'unité de mesure métrique, le signe "In" pour l'unité de mesure de pouce.

2.6 Interface : l'interface RS232 peut être facilement reliée à un ordinateur ou une imprimante

2.8 La température de stockage : - 20-70°C

2.9 Humidité relative maximum. : 80 pour cent

3. Boutons

3.1 Bouton M/A : appuyer sur ce bouton pour allumer ou éteindre l'appareil

3.2 Bouton de choix d'unité Metric/inch

Il peut être employé pour choisir l'affichage entre métrique et pouce.

3.3 Bouton de fonction :

1) Bouton changement mesure Relative/absolue

Appuyer sur ce bouton, le signe "F.G" s'affiche, l'appareil est sur le mode de la mesure relative, tout les chiffres affichés sur l'écran sont à zéro maintenant.

2) Tolérances : Sur le mode de la mesure absolue, presser le bouton, "▲" s'affiche. Déplacer le module, jusqu'à ce qu'il affiche la valeur supérieure, presser le bouton encore, la valeur supérieure de la tolérance a été préréglé. En même temps, "▼" s'affiche. Déplacer la sonde pour montrer une valeur plus basse. Presser le bouton, ainsi la valeur plus basse de la tolérance a été préréglée.

3) bouton de gel de la valeur : Presser ce bouton, l'affichage sera verrouillé et inchangé jusqu'à ce qu'il soit presser de nouveau.

4) bouton de multi - fonction : Appuyer sur ce bouton, pour tracer la valeur maximum et la valeur minimum.

3.4 Bouton de mise à zéro : Presser le bouton à n'importe quelle position, la valeur affichée sera à zéro.

3.5 Bouton de pré réglage positif, presser ce bouton pour augmenter la valeur de pré réglage

3.6 Bouton de pré réglage négatif, presser ce bouton pour diminuer la valeur de pré réglage

Presser l'un de ces boutons pour revenir en mode normal